CORTE A–A

ESCALA 1:20

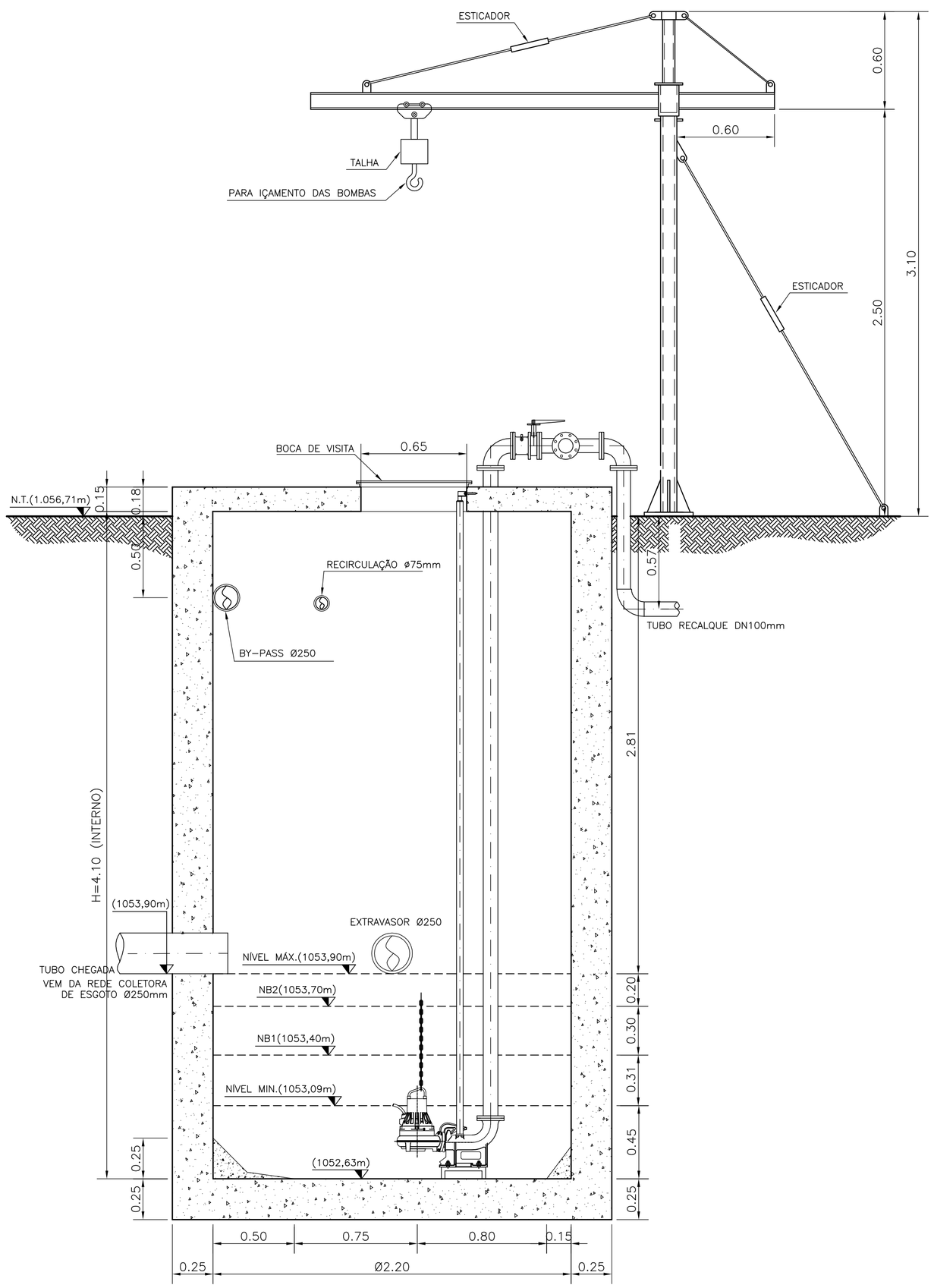

VISTA SUPERIOR

ESCALA 1:20

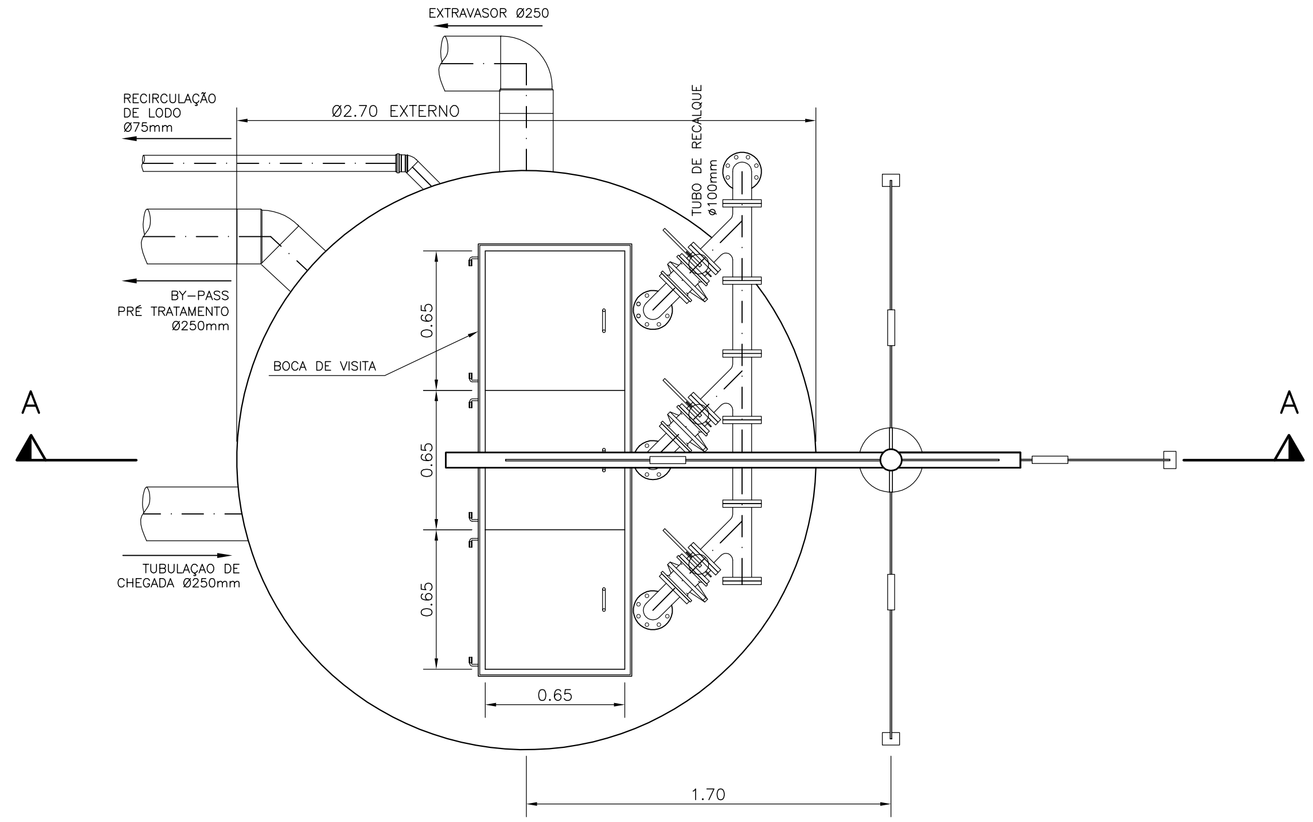

PLANTA BAIXA

ESCALA 1:20

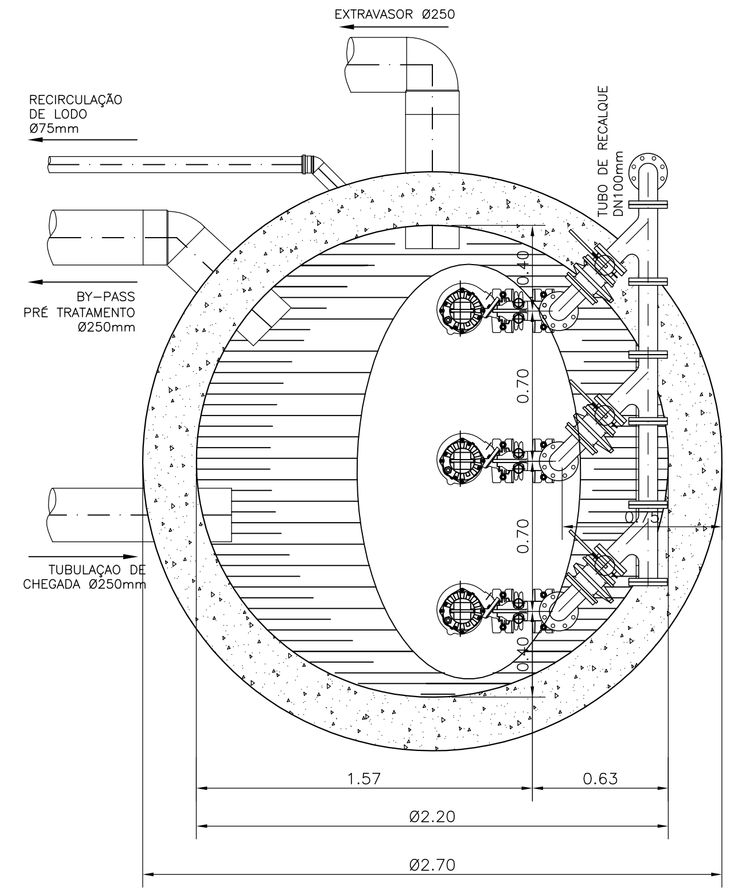

TAB. PLOTER	
PEN.	ESP.
21	0.05
08	0.08
MAGENTA	0,15
WHITE	0.20
CYAN	0.30
RED	0.40
GREEN	0.50
BLUE	0.60

FORMATO A1
ESC. PLOT. 1:1

ESTE DESENHO É PROPRIEDADE DA COMPANHIA ESPÍRITO SANTENSE DE SANEAMENTO – CESAN E NÃO PODE SER COPIADO SEM SUA AUTORIZAÇÃO.

NÚMEROS	TÍTULOS	Nº	LOCAL	DISCRIMINAÇÃO	DES.	DIV.	GER.	DATA
PRINCIPAIS DESENHOS DE REFERÊNCIA		REVISÃO						

CANCELA E SUBSTITUI O DESENHO NÚMERO:

CANCELADO E SUBSTITUÍDO PELO DESENHO NÚMERO:

CENTRO DE DOCUMENTAÇÃO

RECEBIDO: __/__/__

Nº DOC.: _____ ASS.: _____

APROVAÇÃO CESAN:

ASS.: _____ MATR.: _____

UNID.: _____ DATA: __/__/__

ESTA APROVAÇÃO NAO ISENTA A CONTRATADA DE SUAS RESPONSABILIDADES LEGAIS.

EMITENTE: Fluir engenharia ambiental

PROJETADO: RENATE WANKE/RICARDO F. GONÇALVES
CREA: 7691–D/3502–D REGIÃO: ES

COORDENADOR: RICARDO FRANCI GONÇALVES
CREA: 3502–D REGIÃO: ES

DESENHO: MARIO V. COTS
DATA: 14 / 10 / 05

Nº DES. PROJETISTA: ET–1204–N–0076–11

RESPONSÁVEL TÉCNICO: RICARDO FRANCI GONÇALVES
CREA: 3502–D REGIÃO: ES ART Nº: _____ DATA: _____

EMISSÃO CESAN		DATAS
PROJETADO:		
CREA:		
DESENHADO:		
VERIFICADO:		
DIVISÃO: I–DPC	ENG° MILTON KLEINE	SET/05
GERÊNCIA: I–GEP	ENG° CLAUDIA CONTARATO	SET/05

CESAN

MUNICÍPIO: DOMINGOS MARTINS | DISTRITO: ARACÊ | BAIRRO: PEDRA AZUL

EMPREENDIMENTO: SISTEMA DE SANEAMENTO BÁSICO

TÍTULO: AMPLIAÇÃO DO SISTEMA DE ESGOTAMENTO SANITÁRIO DE VILA DE PEDRA AZUL – DOMINGOS MARTINS
ESTAÇÃO ELEVATÓRIA DE ESGOTO
PROJETO BÁSICO

ESCALA:	FOLHA:	Nº CESAN	REV:
INDICADA	01 / 01	B–0 6 2–0 0 6–9 2–5–X X–0 0 1 0	